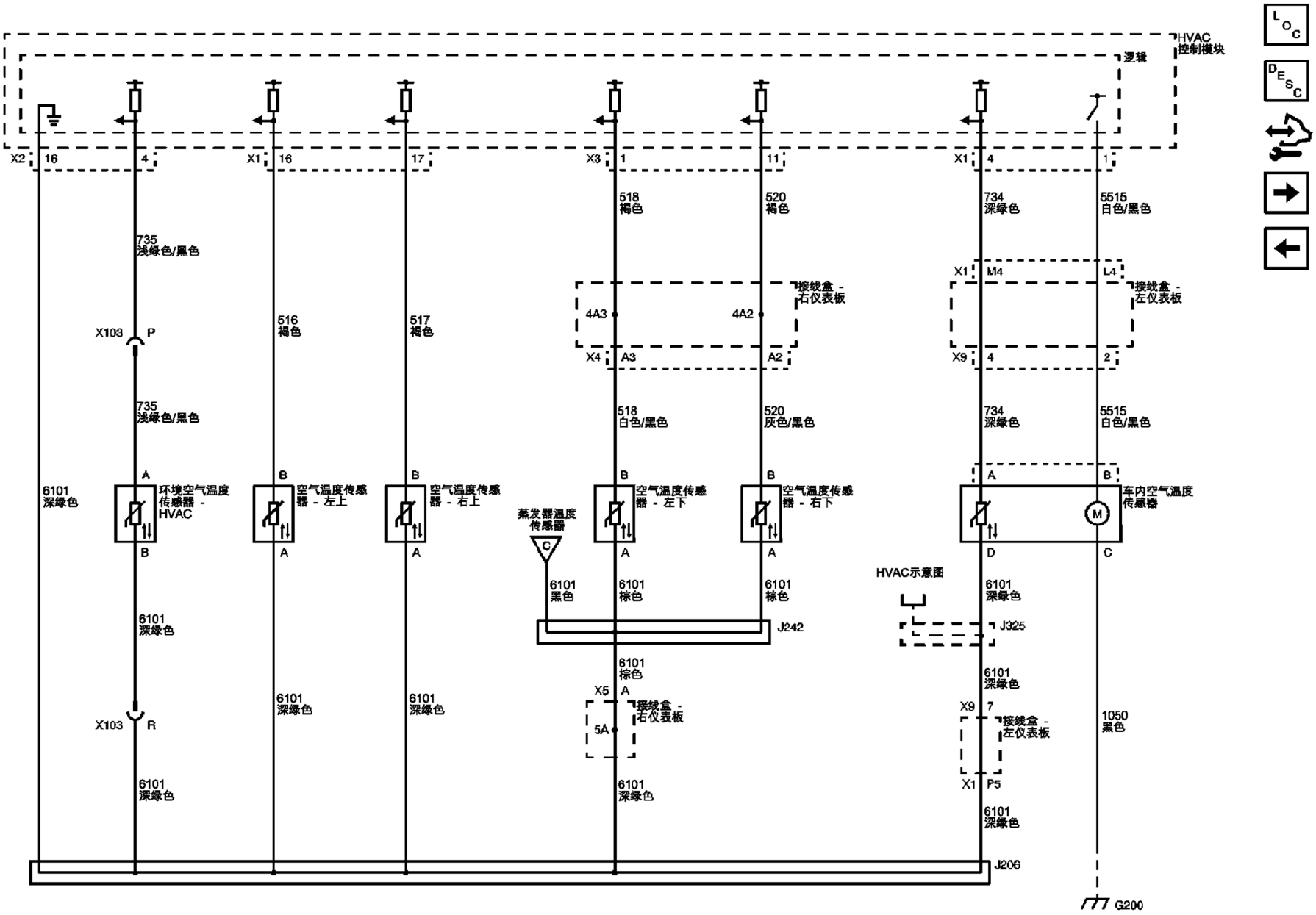
HVAC
控制模块
逻辑
X2
16
4
X1
16
17
X3
1
11
X1
4
1
735
浅绿色/黑色
518
褐色
520
褐色
734
深绿色
5515
白色/黑色
X1
M4
L4
接线盒 -
右仪表板
接线盒 -
左仪表板
4A3
4A2
X103
P
516
褐色
517
褐色
X4
A3
A2
X9
4
2
735
浅绿色/黑色
518
白色/黑色
520
灰色/黑色
734
深绿色
5515
白色/黑色
6101
深绿色
A
环境空气温度
传感器 -
HVAC
B
空气温度传感
器 - 左上
空气温度传感
器 - 右上
蒸发器温度
传感器
空气温度传感
器 - 左下
空气温度传感
器 - 右下
车内空气温度
传感器
M
C
D
6101
黑色
6101
棕色
6101
棕色
HVAC示意图
J242
J325
6101
深绿色
X5
接线盒 -
右仪表板
5A
X9
7
接线盒 -
左仪表板
1050
黑色
X103
R
X1
P5
J206
G200